Крыша

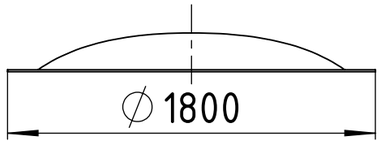

Крышная пластина

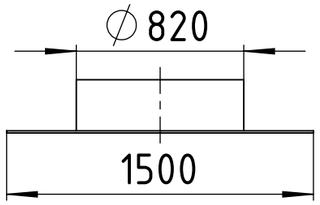

Кронштейн конуса

Верхний конус

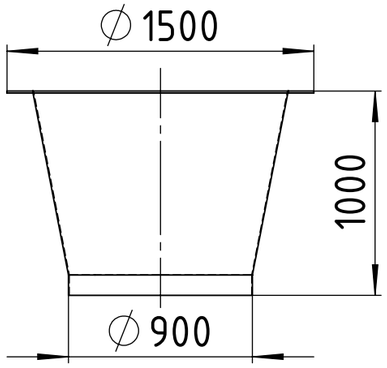

Приточный клапан

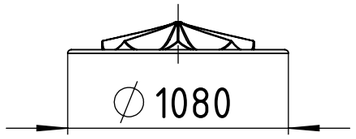

Кронштейн крыши

Труба шахты

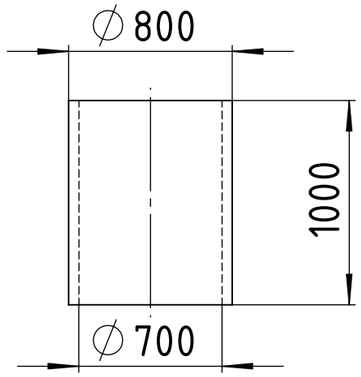

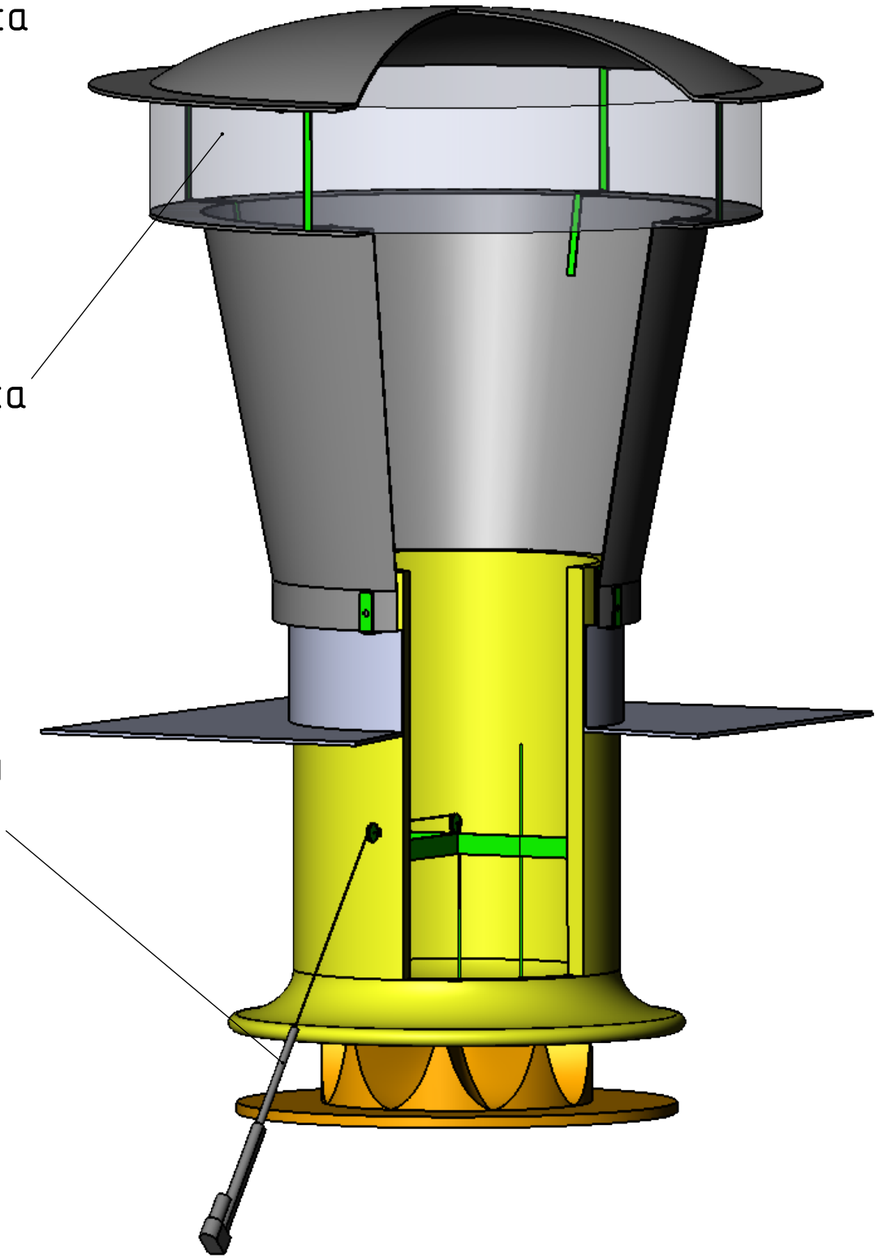

Шахта приточная ШП-15.0

Производительность: – 15 000 м³/час при 0 Па
Размеры для монтажа: – Отверстие 910-950 мм
Материал: – Конус, крыша и крышная пластина – стеклопластик
– Труба шахты и приточный клапан – пенополиуретан

ТУ 4863-005-94282625-2009

			Дата	29.10.18	ШП-15.0		Основные элементы	Волжский Инжиниринговый Центр			
			Разраб.	Чулков							
			Пров.	Колесников							Лист 1
Сост.	Дата	Фам.	Норм.		Версия изм.	Зам.	Замен.				1 Листов