Верхний конус

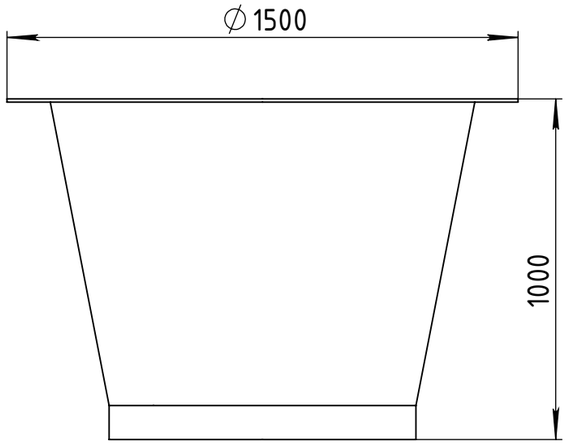

Труба в сборе с вентилятором и шибером

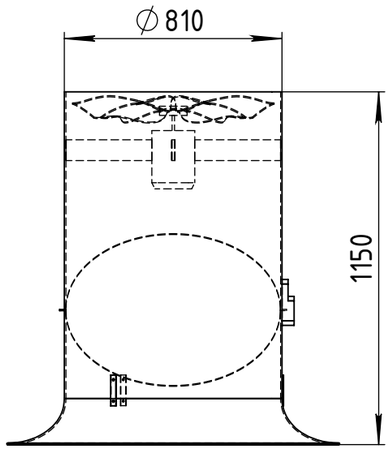

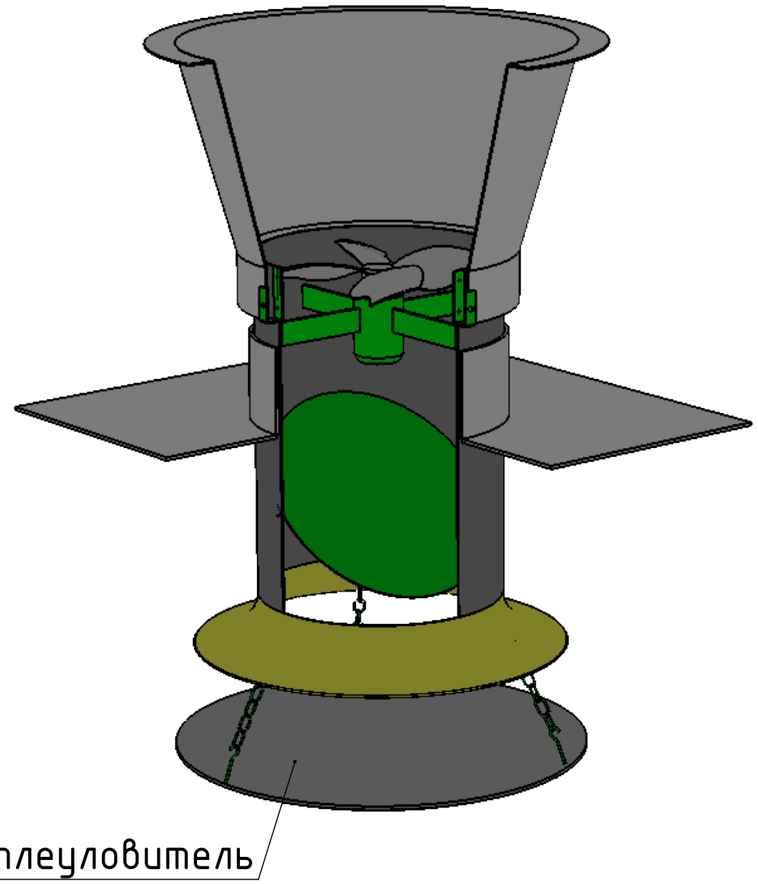

Крышная пластина

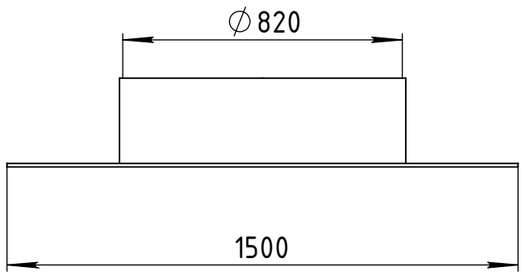

Кронштейн конуса

Шахта вытяжная ШВ-15.0с без рассекателя

Производительность: – 18 000 м^3/час при 0 Па
Двигатель: – 0.75 кВт
Размеры для монтажа: – Отверстие 820-850 мм
Материал: – Конус, крышная пластина, труба в сборе с вентилятором и шибером – стеклопластик

ТУ 4863-029-94282625-2018

			Дата	29.10.18	ШВ-15.0с		Основные элементы	Волжский Инжиниринговый Центр			
			Разраб.	Чулков							
			Пров.	Колесников							Лист 1
Сост.	Дата	Фам.	Норм.		Версия изм.	Зам.	Замен.				1 Листов